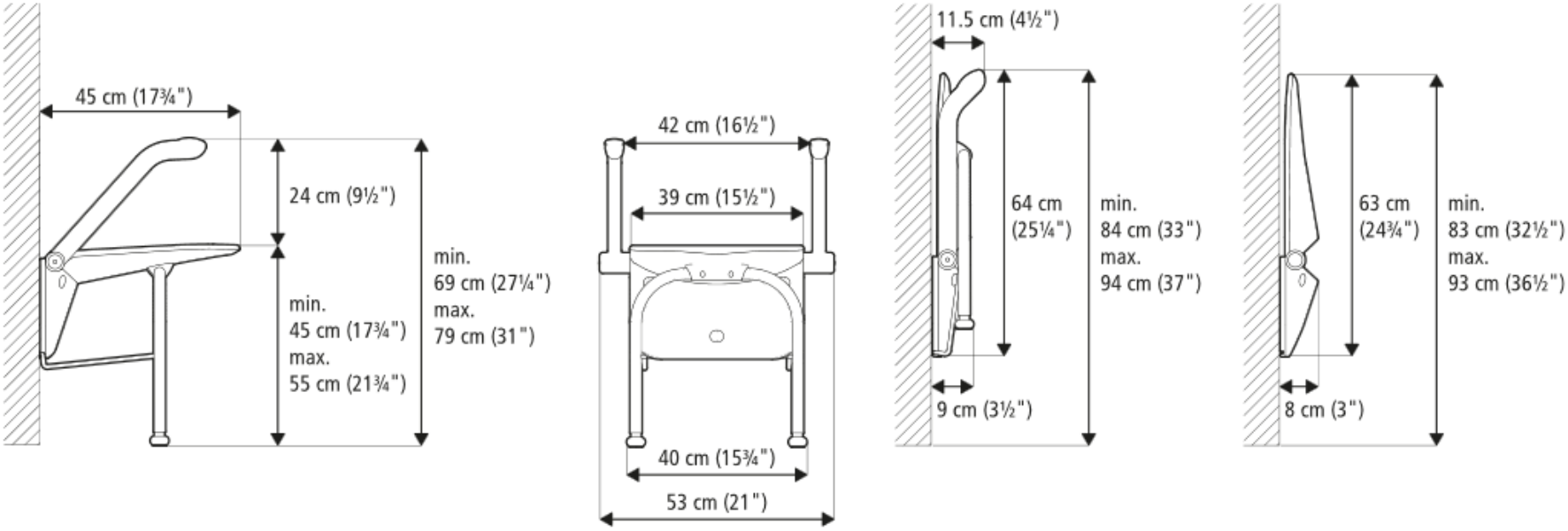Technisches Datenblatt Wandduschstuhl RELAX